NORGES SKYTTERFORBUND

PISTOLREGLER

50 m pistol

25 m silhuettpistol

25 m grovpistol

25 m standardpistol

25 m pistol

10m luftpistol

Utgave 2013 (Versjon 3/2015)

Gjelder fra 1. januar 2015

KAPITLER

8.1 GENERELT 3

8.2 SIKKERHET 3

8.3 KRAV TIL BANEANLEGG OG SKIVER 3

8.4 UTSTYR OG AMMUNISJON 3

8.5 REGLER FOR BEKLEDNING 7

8.6 TILBEHØR 8

8.7 PROGRAMMER, PROSEDYRER OG KONKURRANSEREGLER 8

8.8 AVBRYTELSER OG UREGELMESSIGHETER 14

8.9 FUNKSJONERINGSFEIL I 25 m ØVELSER 14

8.10 FEIL PÅ ELEKTRONISKE SKIVESYSTEMER ELLER SKIVESKIFTESYSTEMER FOR PAPIRSKIVER 20

8.11 TABELL FOR PISTOLØVELSER 22

8.12 TABELL FOR VÅPENSPESIFIKASJONER 23

8.13 PISTOL TEGNINGER 24

8.14 STIKKORDSREGISTER 25

8.20 10 m 5 skudds luftpistol 30

NB: Når figurer og tabeller inneholder spesifikk informasjon har de samme gyldighet som de nummererte artiklene.

Den originale utgaven av ISSF - reglementet er skrevet på engelsk, som er ISSFs offisielle språk.

I spørsmål hvor det er tvil eller uenighet, skal juryen legge den engelske teksten til grunn for sine fortolkninger og avgjørelser.

Den norske utgaven er oversatt fra den engelskspråklige originalutgaven. Oversettelse, bearbeidelse og redigering er foretatt av Unni Nicolaysen i 2014 iht. 2. utgave. Korrektur, bearbeidelse av figurer og nummerering er utført av Eirik Jensen.

Endringer i versjon 3 etter vedtak i NSFs styre i november 2014 (gjelder kapittel 8.20.).

8.1 GENERELT

8.1.1 Dette reglementet er en del av ISSFs tekniske regler og gjelder alle pistoløvelser.

8.1.2 Alle skyttere, lagledere og funksjonærer skal være kjent med ISSFs regler og forsikre seg om at de følges. Det er den enkelte skytters ansvar å følge reglene.

8.1.3 Når det i en regel er vist til høyrehendte skyttere, gjelder regelen speilvendt for venstrehendte.

8.1.4 Med mindre en regel gjelder spesielt for manns- eller kvinneøvelser, skal den anvendes likt for begge kjønn.

8.2 SIKKERHET

SIKKERHET ER AV STØRSTE BETYDNING.

ISSFs sikkerhetsregler finnes i Generelle Tekniske Regler, art. 6.2.

8.3 KRAV TIL BANEANLEGG OG SKIVER

Skiver og krav til skiver finnes i Generelle Tekniske Regler, art. 6.3. Krav til baner og annet utstyr finnes i Generelle Tekniske Regler, art. 6.4.

8.4 UTSTYR OG AMMUNISJON

8.4.1 Krav til alle våpen

8.4.1.1 **Skjefte.** For dimensjoner og detaljer om skjeftet jfr. **TABELL FOR VÅPENSPESIFIKASJONER**, (art. 8.12) og **TABELL FOR VÅPENFIGURER OG MÅL** (art. 8.13).

a) Verken skjeftet eller noen annen del av våpenet skal forlenges eller konstrueres på en måte som gir mulighet for berøring bak hånden. Håndleddet skal være synlig fritt når våpenet holdes i normal skytestilling. Det er ikke tillatt å ha armbånd, armbåndsur, svettebånd eller liknende utstyr på hånden/armen som holder våpenet; og

b) Justerbare skjefter er tillatt forutsatt at de er i samsvar med reglene for vedkommende øvelse når de er tilpasset skytterens hånd. For sikre at de er i samsvar med disse reglene er justerte skjefter gjenstand for tilfeldige kontroller av utstyrskontrollen

8.4.1.2 **Løp**: Jfr. **TABELL FOR VÅPENSPESIFIKASJONER** (8.12).

8.4.1.3 **Sikter**

a) Bare åpne sikter er tillatt. Optiske eller teleskopiske siktemidler, speil, laserstråler, elektronisk projiserte punkter osv. er forbudt.

b) Siktemidler som er programmert for å utløse avtrekks-mekanismen er forbudt;

c) Beskyttende deksel på åpne for- eller baksikter er forbudt;

d) 10 m og 25 m våpen må, med siktene montert på våpenet, passe i spesielle målekasser, (jfr. **TABELL FOR VÅPEN-SPESIFIKASJONER**, art. 8.12);

e) Korrigerende linser og/eller filter må ikke festes til våpenet; og

f) Skytteren kan bruke briller, linser og/eller filter med korrigerende og/eller fargede glass.

8.4.1.4 **Elektroniske avtrekk** er tillatt når:

a) Alle delene er fast montert på og innebygget i våpenets ramme og skjefte;

b) Avtrekket betjenes av hånden som holder våpenet;

c) Alle deler må være montert når våpenet forelegges våpenkontrollen for godkjenning; og

d) Våpenet, med alle deler montert, er i samsvar med de regler for mål og vekt som gjelder for øvelsen.

8.4.1.5 **Hylsefangere** er tillatt forutsatt at våpenet er i samsvar med disse reglene (mål og vekt) når hylsefangeren er montert.

8.4.1.6 **Systemer som reduserer bevegelse eller vibrasjon.** En enhet, mekanisme eller system som aktivt reduserer, senker eller minsker våpenets vibrasjon eller bevegelse før skudd er avgitt er forbudt.

8.4.2 **Måling av avtrekksvekt**

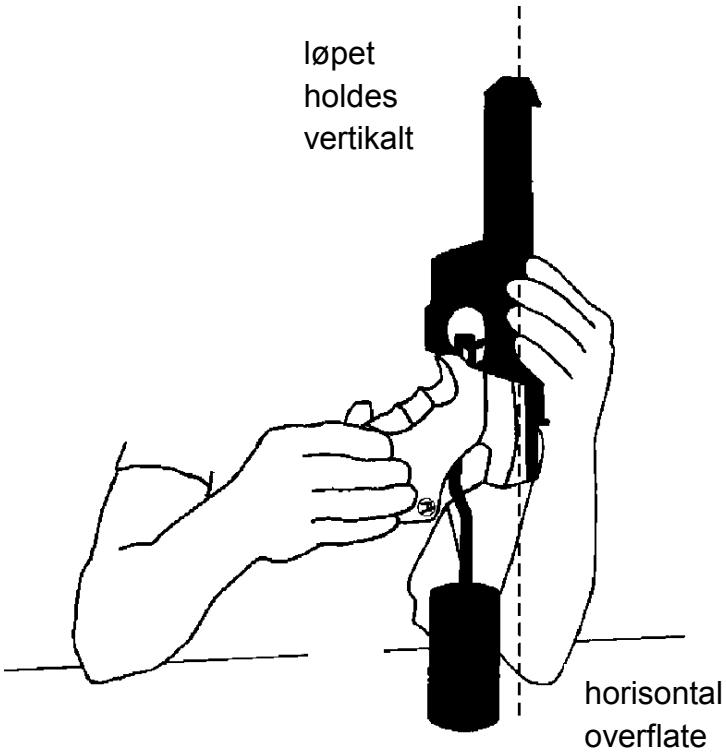

Avtrekksvekten skal måles med loddet hengende nær midten av avtrekkeren (jfr. illustrasjon) og løpet holdt loddrett. Vekten skal plasseres på en plan flate og løftes derfra. Kontrollene skal utføres av utstyrskontrollører. Avtrekket skal holde minimumsvekten gjennom hele konkurransen. Maksimum tre (3) forsøk på å løfte vekten er tillatt. Hvis avtrekket underkjennes kan våpenet først legges fram på ny etter justering. Ved kontroll av pistoler med luft eller gass som drivkraft skal drivladningen være aktivert.

8.4.2.1 Testing av avtrekksvekten skal utføres i samsvar med diagrammet nedenfor. Det må brukes en vekt med egg av metall eller gummi. Trinse på avtrekksvekten er ikke tillatt. Det skal brukes en ”død” vekt uten fjærer eller innretninger.

Egg av metall:

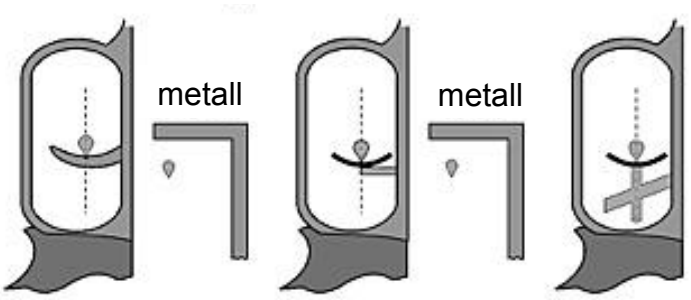

Egg av gummi:

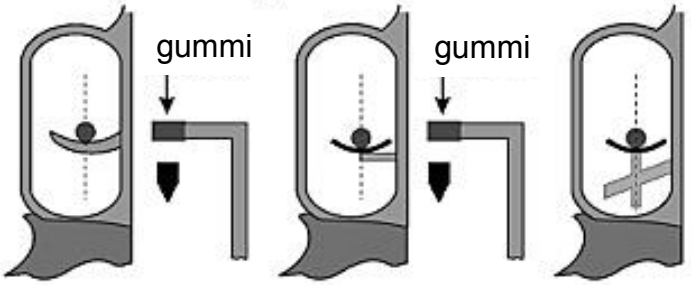

8.4.2.2 Egnet avtrekksvekt, som brukes til stikkprøver, må også være tilgjengelig for skytterne på banen før og under trening og konkurranse, og før finaler, slik at de kan kontrollere at avtrekksvekten ikke har endret seg.

8.4.2.3 Det skal tas stikkprøver av avtrekksvekten umiddelbart etter siste serie i alle kvalifiseringskonkurranser i 10 m øvelser og 25 m deløvelser. Kontroller i standardpistoløvelsen skal tas etter 60 skudd, eller hvis konkurransen avvikles som to deløvelser (30 + 30 skudd) skal kontrollen tas etter hver deløvelse. Minst en (1) skytter fra hver seksjon av skivegrupper (eller hver åttende standplass i luftpistoløvelsen) velges ut av banejuryen ved loddtrekning. Utstyrskontrollører foretar kontrollen før våpnene legges tilbake i koffertene. Maksimum tre (3) forsøk på å løfte vekten er tillatt. Når en skytters våpen ikke består kontrollen, eller en skytter som er valgt ut ikke møter til kontroll skal han diskvalifiseres.

8.4.3 Krav til 25 m, 50 m og 10 m våpen

8.4.3.1 25 m randtennings- og grovpistoler

a) Skytteren må bruke samme våpen i alle deløvelser og serier i en øvelse med mindre det slutter å fungere;

b) Senterlinjen i løpet skal ligge over huden (mellom tommel og pekefinger) på skytehånden i normal skytestilling (jfr. **tabell for VÅPENSPESIFIKASJONER**; og

c) Løpslengden måles slik (jfr. **tabell for VÅPEN-SPESIFIKASJONER).**

Halvautomatisk	Fra munning til bakkant av kammeret (løp pluss kammer).
Revolver	Bare løpet (ikke tønnen).

8.4.3.2 25 m randtenningspistoler

Alle våpen, unntatt enkeltskuddspistoler, kamret for 5,6 mm (.22") long rifle randtenningspatroner kan brukes, forutsatt at de er i samsvar med **TABELL FOR VÅPENSPESIFIKASJONER**.

8.4.3.3 25 m grovpistol

Alle grovpistoler eller revolvere, unntatt enkeltskuddspistoler, kal. 7,62 mm til 9,65 mm (.30" - .38") kan brukes, forutsatt at de er i samsvar med **TABELL FOR VÅPENSPESIFIKASJONER.**

8.4.3.4 50 m pistol

a) Alle typer 5,6 mm (.22") randtenningspistoler, kamret for long rifle patroner kan brukes; og

b) Skjefter som dekker hånden er tillatt på 50 m våpen, forutsatt at de ikke dekker håndleddet.

8.4.3.5 10 m luftpistol

Alle 4,5 mm (.177") pistoler som drives med komprimert luft, CO_2 eller pressluft som samsvarer med **TABELL FOR VÅPEN-SPESIFIKASJONER** og **FIGURER** kan brukes.

8.4.4 Ammunisjon

Alle prosjektiler som brukes skal være av bly eller tilsvarende bløtt materiale. Mantlede prosjektiler er ikke tillatt. Juryen kan ta prøver av skytternes ammunisjon og kontrollere dem.

Pistol	Kaliber	Andre spesifikasjoner
10 m luftpistol	4,5 mm (.177")	
25 m grovpistol	7,62 mm - 9,65 mm (.30"-.38")	"High power" og magnumammunisjon er forbudt.
50 m pistol	5,6 mm (.22")	Long rifle randtennings-patroner.
25 m randtenings-pistol	5,6 mm (.22")	Long rifle randtenningspatroner. For silhuettpistoløvelsen: minste kulevekt 2,53 g = 39 gr; laveste hastighet 250 m/sekund, målt 3,0 m fra munningen.

Nasjonalt gjelder: Mantlede prosjektiler er tillatt for grovpistol i de tilfeller det ikke strider mot baneinstruksen.

8.4.4.1 Kontroll av hastighet skal gjøres med en kronograf (instrument som måler hastighet). Teknisk delegert skal forsikre seg om at kronografen måler nøyaktig iht. de kontrollprosedyrene som er utarbeidet av ISSFs Tekniske Komité. En kronograf skal være tllgjengelig for skytterne på skytebanen.

8.4.4.2 Ammunisjonen til minst en (1) skytter fra hvert skytelag skal kontrolleres. Utstyrskontrolljuryen skal overvåke utvelgelsen av skytterne som skal kontrolleres, og samle inn ammunisjonen før hver 30-skudds serie i kvalifiseringskonkurransen. Skytterne bør ha med seg minst 50 patroner til hver deløvelse i konkurransen. Et jurymedlem skal ta ti (10) patroner av den ammunisjonen skytteren bruker, legge dem i en merket konvolutt, forsegle den og gi den til kontrolløren. Når deløvelsen er avsluttet skal skytteren som er utpekt, gå til teststasjonen. Kontrolløren skal lade et magasin med tre (3) patroner, avgi dem med skytterens våpen og notere munningshastigheten for hver patron. Er gjennomsnittet av munningshastigheten under 250,0 m/sek. skal kontrollen gjentas. Er gjennomsnittshastigheten etter seks (6) skudd under 250,0 m/sek. skal skytteren diskvalifiseres.

8.5 REGLER FOR BEKLEDNING

8.5.1 Under all trening og konkurranse er kvinnelige skyttere pålagt å bruke kjole, skjørt, bukseskjørt, shorts eller bukser, og bluse eller overdeler (som dekker for- og baksiden av kroppen og skuldrene). Mannlige skyttere er pålagt å bruker lange eller korte bukser (shorts), og lang- eller kortermede skjorter. Skyttere tillates ikke å bruke noen form for prestasjonsfremmende bekledning. Skytternes bekledning skal være i samsvar med ISSFs bekledningsregler (art. 6.7.6 og 6.19).

Nasjonalt gjelder: Vanlige dongeribukser (jeans) eller lignende tillates benyttet i nasjonale stevner og mesterskap, inkl. finaler.

8.5.2 Brukes korte bukser (shorts) under konkurransene skal avstanden fra sentrum av kneskålen og opp til nedre kant på buksebenet være maksimalt 15 cm. Bestemmelsen gjelder også for skjørt og kjoler.

8.5.3 Genser eller strikkejakke kan brukes.

8.5.4 Det er tillatt å bruke lagets offisielle oppvarmings/treningsdress.

8.5.5 Alle deltakere på laget, menn og kvinner, bør være kledd i like overdeler.

8.5.6 Skytternes skytesko

a) Bare lave sko som ikke dekker ankelknoken (ytre og indre) er tillatt. Sålen skal være fleksibel under hele den fremre del av foten;

b) Skytterne kan bruke løse såler eller innlegg i skoene, men alle innlegg må være fleksible i fremre del av foten;

c) Det skal brukes et måleinstrument, godkjent av ISSF, til å måle sålens fleksibilitet;

d) For å demonstrere at skosålene er fleksible må skytterne alltid kunne gå normalt (fra hæl til tå) når de er på konkurranse-området. Advarsel vil bli gitt ved første overtredelse, trekk av to (2) poeng eller diskvlifikasjon ved ytterligere overtredelser;

e) **Instrument for å måle fleksibilitet i skosåler.** Instrumentet som brukes for å måle fleksibilitet i skosåler må være i stand til å måle presist hvor mange grader skosålen bøyer seg når den utsettes for en nøyaktig angitt mengde press oppover; og

f) **Krav til fleksibilitet i skosåler.** Sålene på skyteskoen skal bøyes minst 22,5 grader når en kraft på 15 newtonmeter presses mot hælen mens skoen er spent fast i måleinstrumentet.

8.6 TILBEHØR

8.6.1 Kikkert

For å kunne lokalisere treff og bedømme vind er det i 25 m og 50 m øvelsene tillatt å bruke en kikkert som ikke er festet til våpenet.

Nasjonalt gjelder: Det er tillatt å bruke kikkert på 10 m baner der det ikke er skivetrekk eller elektroniske skiver.

8.6.2 Utstyrskoffert

Skytterne kan bruke utstyrskofferter for å frakte våpen og annet utstyr til skytebanene, men utstyrskofferter må ikke plasseres på benken eller bordet, forutsatt at benken eller bordet er i samsvar med art. 6.4.11.10 (0,70 - 1,00 m høy). Under finaler skal utstyrs-kofferter eller bager fjernes fra konkurransearenaen.

8.6.3 Våpenstøtte

Skytterne kan plassere en våpenstøtte eller boks på benken eller bordet til å hvile våpenet på mellom skudd. Benken eller bordets totale høyde, inkludert våpenstøtte eller boks, må ikke være over 1,00 m (jfr. art. 6.4.11.10, maksimal høyde på benken er 1,00 m). Under eliminasjons- eller kvalifiseringskonkurranser kan en utstyrskoffert (art. 8.6.2) brukes som våpenstøtte forutsatt at den totale høyden på benken eller bordet inkludert utstyrskofferten ikke overstiger 1,00 m. Under finaler kan ikke utstyrskofferten brukes som våpenstøtte.

8.7 PROGRAMMER, PROSEDYRER OG KONKURRANSEREGLER

8.7.1 Skytestillingen

Skytteren skal stå fritt, uten kunstig eller annen støtte, med begge føtter og/eller sko helt innenfor egen standplass. Våpenet skal holdes og avfyres med kun en hånd. Håndleddet skal være synlig fritt for støtte.

8.7.2 Klarstilling

I 25 m silhuettpistoløvelsen, hurtigdelen i 25 m pistol og grovpistol og 20 og 10 sekunders seriene i 25 m standardpistol skal skytingen starte fra **KLAR** stillingen (jfr. figur). I **KLAR** stillingen skal skytterens arm peke nedover i en vinkel på høyst 45° i forhold

til loddlinjen, men må ikke peke mot underlaget innenfor fremre kant av standplassen. Armen skal forbli i denne stillingen mens skytteren venter på at skiven skal svinge fram, eller når det benyttes elektroniske skiver, når den grønne lampen tennes.

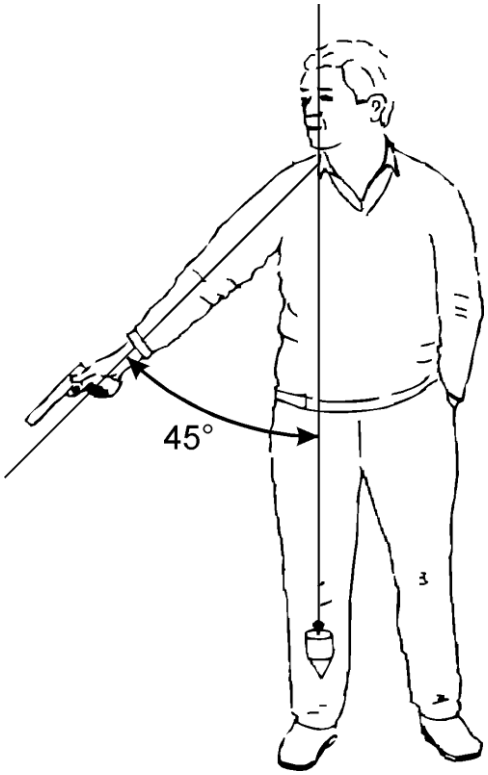

8.7.3 Brudd på klarstillingen

Brudd på klarstillingen skjer når en skytter i 25 m silhuettpistol-øvelsen, hurtigdelen av 25 m pistol eller grovpistoløvelsen, eller i 20 eller 10 sekunders deløvelsene av 25 m standardpistoløvelsen:

a) Løfter armen for tidlig og bevegelsen blir en del av løftet (uavbrutt bevegelse);

b) Ikke senker armen tilstrekkelig; eller

c) Løfter armen høyere enn 45 grader før lampene skifter eller skivene begynner å svinge.

8.7.4 Framgangsmåte ved brudd på klarstillingen

NÅR DET INNTREFFER BRUDD PÅ KLARSTILLINGEN;

a) Skal skytteren, av et jurymedlem, tildeles en advarsel, serien noteres og skytes om;

b) Når serien skytes om i 25 m silhuettpistoløvelsen skal skytteren godskrives den laveste treffverdi på hver skive. I alle andre 25 m øvelser godskrives skytteren de fem (5) laveste treffverdier i de to seriene (eller tre (3) seriene dersom en funksjoneringsfeil er involvert);

c) Gjentas feilen i samme 30 skudds deløvelse i 25 m silhuettpistoløvelsen, hurtigdelen av 25 m pistol eller grovpistoløvelsen, eller de kombinerte 20 og 10 sekunders

deløvelsene av 25 m standardpistoløvelsen skal samme framgangsmåte følges og skytteren straffes med trekk av to (2) poeng fra resultatet, og

d) Ved tredje gangs overtredelse av denne regelen skal skytteren diskvalifiseres.

8.7.5 Pistoløvelser

Jfr. **tabell for PISTOLØVELSER**

8.7.6 Konkurranseregler

8.7.6.1 Forberedelsestid i 25 m øvelser

a) Skytterne skal møte på sin baneseksjon, men vente på å bli kalt fram på standplass;

b) Før forberedelsestiden starter, etter at foregående skytelag er ferdig, skal banesjefen kalle skytterne fram til standplass. Bare på kommando kan skytterne ta våpnene ut av våpenkoffertene og klargjøre dem;

c) Kontroll som utføres av juryen og standplassledere før konkurransen skal fullføres før forberedelsestiden begynner;

d) Forberedelsetiden begynner med kommandoen **FORBEREDELSESTIDEN BEGYNNER NÅ**. I forberedelsestiden skal skivene være framsvingt og synlige for skytterne. I løpet av forberedelsestiden kan skytteren håndtere våpenet, ta tørravtrekk og utføre løft- og sikteøvelser på standplass; og

e) Tillatt **forberedelsestid** før konkurransen starter er:

25 m standardpistol	5 minutter
25 m presisjonsdelen	5 minutter
25 m hurtigøvelser/hurtig deløvelser	3 minutter

8.7.6.2 Spesielle regler for 25 m øvelser

a) I alle 25 m øvelser skal tidtakingen starte i det øyeblikk de grønne lampene tennes (eller skivene begynner å svinge fram) og stoppe når de røde lampene tennes (eller skivene begynner å svinge bort);

b) Svinging av skivene eller betjening av lampene kan kontrolleres av en skiveoperatør plassert bak standplass. Han må ikke stå slik at det forstyrrer skytteren, men være innenfor standplassleders rekkevidde hva gjelder syn og hørsel. Skivene kan også opereres av standplassleder ved hjelp av fjernkontroll;

c) **LADNING.** I alle 25 m kvalifiseringsøvelsene og under trening skal kun ett (1) magasin eller våpen lades med høyst fem (5) patroner på kommando LADNING. Ingenting annet skal settes inn i magasin eller tønne;

d) Hvis en skytter lader våpenet med flere partroner enn han har lov til å lade med (hel serie eller fullføre en serie) eller flere enn ett (1) magasin på kommando **LADNING** skal han straffes med trekk av to (2) poeng fra resultatet i den

konkurranseserien for hver ekstra patron og hvert ekstra magasin;

e) En skytter som avgir skudd før kommando **LADNING** skal diskvalifiseres; og

f) **TØM VÅPEN.** I alle øvelser skal kommando **TØM VÅPEN** gis etter at serien eller deløvelsen er avsluttet. Skytteren skal i alle tilfeller omgående tømme våpenet når han er ferdig med serien eller når han blir beordret å gjøre det (hvis det ikke er oppstått en funksjoneringsfeil på våpenet).

8.7.6.3 Spesielle regler for 25m kvalifiseringskonkurransen i silhuettpistol

a) Øvelsen består av 60 konkurranseskudd delt i to (2) deløvelser à 30 skudd. Hver deløvelse består av seks (6) serier à fem (5) skudd, to (2) på åtte (8) sekunder, to (2) på seks (6) sekunder og to (2) på fire (4) sekunder. I hver serie skytes det ett (1) skudd mot hver av de fem (5) skivene innen den fastsatte tidsbegrensning for serien;

b) Før hver deløvelse begynner, kan skytteren avgi en (1) prøve-serie à fem (5) skudd på åtte (8) sekunder;

c) All skyting (prøveskudds- og konkurranseserier) skal skje på kommando og begge skyttere innen en seksjon må skyte samtidig. Arrangøren bør innrette seg slik at skyttere innen flere enn en seksjon skyter samtidig under samme felles kommando;

d) Hvis noen av de skytterne som skyter samtidig får en funksjoneringsfeil på våpenet, skal de skyte om serien på samme visningstid i den påfølgende ordinære serien. Den siste serien i deløvelsen avgis umiddelbart etter at de andre skytterne har fullført skytingen på samme visningstid. Baneseksjonene bør kunne betjenes uavhengig av hverandre;

e) Før standplassleder gir kommando **LADNING** skal han rope ut benevnelsen for serien (f.eks. **ÅTTE** (**8) SEKUNDERS SERIE**, **SEKS** (**6) SEKUNDERS SERIE** osv.), eller indikere tidsbegrensningen for serien på annen måte, f.eks. med et skilt med tall av en slik størrelse at det er klart synlig for skytteren. Når standplassleder gir kommando **LADNING**, skal skytterne, innen ett (1) minutt, forberede seg til serien;

f) Etter ett (1) minutt gir standplassleder kommando:

KLAR	Skivene svinges bort, eller hvis det benyttes elektroniske skiver skal de røde lampene tennes. Skytteren må innta KLAR-stilling.
	Etter en tidsforsinkelse på sju (7) sekunder (± 0,1 sekund) skal enten de grønne lampene tennes eller skivene svinges fram.

g) Før hver serie skal skytteren senke armen og innta KLAR-stilling;

h) Skivene skal svinges fram eller de grønne lampene tennes sju (7) sekunder (± 0,1 sekund) etter at kommando **KLAR** er gitt;

i) I det øyeblikk skivene begynner å svinge fram, eller de grønne lampene tennes, kan skytteren heve våpenet;

j) I løpet av hver serie skal skytteren avgi fem (5) skudd;

k) En serie anses å ha startet etter kommando **KLAR**. Ethvert skudd som avgis etter dette teller i konkurransen;

l) Etter hver serie skal det være en pause på minst ett (1) minutt før neste kommando LADNING; og

m) Det bør være minst 30 minutter mellom starttidspunktene for to påfølgende lag. Oppholdet kan være lenger hvis programmet tillater det. De kunngjorte starttider for etterfølgende lag bør være så godt beregnet at lagene kan starte til kunngjort tid.

8.7.6.4 Spesielle regler for 25 m pistol og 25 m grovpistol

Programmet for begge øvelsene består av 60 konkurranseskudd delt på to (2) deløvelser à 30 skudd hver:

Deløvelse	Antall serier/skudd	Tidsbegrensning for hver prøve- og konkurranseserie
Presisjonsdel	Seks (6) serier à fem (5) skudd	Fem (5) minutter
Hurtigdel	Seks (6) serier à fem (5) skudd	Se nedenfor

a) Før hver deløvelse begynner, kan det avgis en (1) prøveserie à fem (5) skudd;

b) Standplassleder gir kommando **LADNING** før hver serie. Etter kommando **LADNING** skal skytteren, i løpet av ett (1) minutt, forberede seg med det foreskrevne antall patroner;

c) Etter at kommando **TØM VÅPEN** er gitt etter prøve- eller konkurranseserie, skal det være en pause på ett (1) minutt før standplassleder gir kommando **LADNING** for neste serie;

d) Skytingen begynner etter en passende kommando eller signal;

e) Alle skyttere skal ha fullført presisjonsdelen før hurtigdelen begynner;

Nasjonalt gjelder: Dette kan fravikes når forholdene tilsier det.

f) I hver serie i hurtigdelen vises skiven fem (5) ganger. Benyttes elektroniske skiver tennes de grønne lampene i tre (3) sekunder (+ 0,2 sekund - 0,0 sekund) for hvert skudd. Tiden mellom hver visning (skivene er bortsvingt) eller de røde lysene er tent når elektroniske skiver benyttes er sju (7) sekunder (± 0,1 sekund). Det skal kun avgis ett (1) skudd hver gang skivene er framsvingt;

g) Alle skyttere skal avgi prøveserien og konkurranseserien på samme tid og på samme kommando:

PRØVESERIE - LADNING	Alle skyttere lader innen ett (1) minutt.
FØRSTE / NESTE KONKURRANSE-SERIE - LADNING	Alle skyttere lader innen ett (1) minutt.
KLAR	De røde lampene tennes, eller hvis det brukes papirskiver skivene svinger bort. Etter en forsinkelse på sju (7) sekunder (± 1,0 sek.), skal enten de grønne lampene tennes eller skivene svinge fram.

h) hvert skudd skal skytteren senke armen og innta KLAR-stilling (hurtigseriene (oversetters anm.));

i) Våpenet må ikke støttes mot benken eller skytebordet under seriene (hurtigseriene (oversetters anm.)); og

j) En serie anses å ha startet i det øyeblikk de røde lampene tennes eller skivene svinges bort etter kommando **KLAR**. Ethvert skudd avgitt etter dette teller i konkurransen.

8.7.6.5 Spesielle regler for 25 m standardpistol

Programmet består av 60 konkurranseskudd delt på tre (3) deløvelser à 20 skudd hver. Hver deløvelse består av 4 serier à 5 skudd:

Deløvelse	Antall serier/skudd	Tidsbegrensning for hver serie
1	Fire (4) serier à fem (5) skudd	150 sekunder
2	Fire (4) serier à fem (5) skudd	20 sekunder
3	Fire (4) serier à fem (5) skudd	10 sekunder

a) Før KONKURRANSEN starter kan skytteren avgi en (1) prøveserie à fem (5) skudd med en tidsbegrensning på 150 sekunder;

b) Før standplassleder gir kommando **LADNING** skal han rope ut benevnelsen på serien (f. eks.150 sekunders serie eller 20 sekunders serie osv.), eller indikere tidsbegrensningen for serien på annen måte, f. eks. med et skilt med tall av en slik størrelse at det er klart synlig for skytteren;

c) Når standplassleder gir kommando **LADNING,** må skytterne omgående, i løpet av ett (1) minutt, forberede seg til serien;

d) Etter ett (1) minutt gir standplassleder kommando:

KLAR	Skivene svinges bort eller de røde lampene tennes. Etter en forsinkelse på sju (7) sekunder (±1,0 sekund) tennes de grønne lampene eller skivene svinges fram.

e) Før hver serie, unntatt i 150 sekunders serien, skal skytteren senke armen og innta KLAR-stilling;

f) En serie anses å ha startet i det øyeblikk de røde lampene tennes eller skivene svinges bort fra skytterne etter kommandoen **KLAR**. Ethvert skudd avgitt etter dette teller i konkurransen;

g) Når det er nødvendig å gjennomføre konkurransen i to deler skal hver del bestå av:

Deløvelse	Antall serier/skudd	Tidsbegrensning for hver serie
1	To (2) serier à fem (5) skudd	150 sekunder
2	To (2) serier à fem (5) skudd	20 sekunder
3	To (2) serier à fem (5) skudd	10 sekunder

h) En (1) prøveserie à fem (5) skudd med en tidsbegrensning på 150 sekunder kan avgis før hver deløvelse begynner.

8.8 AVBRYTELSER OG UREGELMESSIGHETER

8.8.1 Avbrytelser i 25 m øvelser og deløvelser

Hvis skytingen blir avbrutt av sikkerhetsmessige eller tekniske grunner (uten at det er skytternes feil):

a) Hvis avbruddet varer i **mer enn 15 minutter**, skal juryen innvilge en (1) ekstra prøveserie à fem (5) skudd;

b) Hvis serien blir avbrutt i 25 m silhuett- og standard-pistoløvelsene skal den avbrutte serien annulleres og skytes om. Omskytingsresultatet skal noteres og godskrives skytteren;

c) I 25 m pistol og grovpistoløvelsene skal den avbrutte serien fullføres. Den fullførte serien skal noteres og godskrives skytteren; og

d) I presisjonsdelen er tidsbegrensningen for å fullføre serien ett (1) minutt for hvert skudd.

8.8.2 Ureglementerte skudd i 25 m øvelser og deløvelser

8.8.2.1 For mange konkurranseskudd avgitt (25 m)

Hvis en skytter avgir flere KONKURRANSESKUDD mot en skive enn det **TABELL FOR PISTOLØVELSER** (art. 8.11) tilsier, eller mer enn ett (1) skudd ved en (1) visning av skiven i en 25 m silhuettpistolserie skal høyeste treffverdi(er) trekkes fra resultatet på vedkommende skive;

a) Det skal også trekkes to (2) poeng fra resultatet i vedkommende serie for hvert ekstra skudd avgitt i serien;

b) Straffen kommer i tillegg til trekk av to (2) poeng som kan trekkes når en skytter lader med flere patroner enn foreskrevet; og

c) To (2) poeng skal trekkes hver gang hvis to (2) skudd avgis i samme visning av skiven i hurtigdelen av 25 m pistol og grovpistoløvelsene.

8.8.2.2 For mange prøveskudd avgitt (25 m)

Hvis en skytter **avgir flere prøveskudd** enn bestemt i **TABELL FOR PISTOLØVELSER** (Art. 8.11) eller det som er godkjent av standplassleder eller jury, skal han straffes med trekk av to (2) poeng fra resultatet i første konkurranseserie for hvert ekstra avgitte prøveskudd. Straffen kommer i tillegg til trekk av to (2) poeng som kan trekkes når en skytter lader med flere patroner enn foreskrevet.

8.8.2.3 For tidlig og for sent avgitte skudd (25 m)

a) Ethvert skudd som avgis ved et uhell etter at kommando **LADNING** er gitt, men før KONKURRANSE- seriene starter, skal ikke telle i konkurransen, men to (2) poeng skal trekkes fra den påfølgende serie. Denne straffen skal ikke anvendes i prøveseriene. Skytteren som har avgitt skudd ved et uhell skal ikke fortsette skytingen, men vente til de andre skytterne har fullført serien og så henvende seg til standplassleder som om han hadde hatt en funksjonerings-feil. Standplasslederen skal da gi ham tillatelse til å fortsette skytingen og skyte om serien i takt med den påfølgende ordinære serien. Den siste serien skal avgis umiddelbart etter at de øvrige skytterne har fullført sine serier. Følges ikke denne prosedyren og skytteren fullfører den opprinnelige serien, skal det skuddet som er avgitt ved et uhell dømmes bom (null); og

b) I presisjonsdelen skal skudd som avgis etter kommando eller signal om **STOPP**, noteres som bom. Kan skuddet(ene) ikke identifiseres, skal det/de beste treff trekkes fra resultatet på skiven og dømmes bom (null).

8.8.2.4 Skudd i feil prøveskive (25 m)

Hvis en skytter avgir et prøveskudd mot en annen skytters prøveskive, skal han ikke gis anledning til å skyte om skuddet. Han skal ikke straffes. Hvis det ikke klart og raskt kan avgjøres hvilke(t) skudd som tilhører hvem, har den skytteren som ikke har gjort feil, rett til å skyte om prøveskuddet(ene).

8.8.3 Uriktige kommandoer på standplass (25 m)

a) Hvis skytteren ikke er klar til å avgi skudd når signal om å avgi skudd blir gitt fordi standplassleder har gitt uriktig kommando og/eller opptrådt feilaktig, skal han holde våpenet rettet mot skivene og løfte den ledige hånden. Så snart serien er av-sluttet skal han informere standplassleder eller jurymedlem; og

b) Hvis påstanden godtas skal skytteren få avgi serien; eller

c) Hvis påstanden ikke godtas kan skytteren avgi serien, men han skal straffes med trekk av 2 (to) poeng fra resultatet av serien; eller

d) Hvis skytteren har avgitt et skudd etter at uriktig kommando er gitt og/eller feilaktig opptreden registrert skal protesten ikke godtas.

8.8.4 **Forstyrrelser**

Mener en skytter at han ble forstyrret under avgivelse av et skudd skal han rette våpenet mot skivene og omgående informere standplassleder eller et jurymedlem ved å løfte den ledige hånden, uten å forstyrre de andre skytterne.

GODTAS PÅSTANDEN:

a) Skal serien (25 m silhuettpistol og 25 m standardpistol) annulleres, og skytteren kan skyte om serien; og

b) Skal skuddet (25 m pistol og 25 m grovpistol) annulleres og skytteren kan skyte om skuddet og fullføre serien.

HVIS PÅSTANDEN IKKE GODTAS:

a) Har skytteren fullført serien, skal skuddet eller serien godskrives skytteren;

b) Har skytteren ikke fullført serien på grunn av den påståtte forstyrrelsen, kan skytteren skyte om eller fullføre serien. Dømming og avstraffelse skjer slik:

c) I **25 m silhuettpistoløvelsen** kan serien skytes om og resultatet noteres som summen av de laveste treffverdiene på hver skive;

d) I **25 m standardpistoløvelsen** kan serien skytes om og resultatet noteres som summen av de fem (5) laveste treffverdier på skiven.

e) **I 25 m pistol- og grovpistoløvelsene** skal serien fullføres og resultatet noteres;

f) Det skal også trekkes to (2) poeng fra resultatet i den serien som er skutt om eller fullført; og

g) I alle omskytinger skal alle fem (5) skudd avgis mot skiven. Skudd som ikke avgis eller ikke treffer skiven(e), skal dømmes bom (null).

8.8.5 **Påstand om uregelmessig tidsstyring**

8.8.5.1 Hvis en skytter mener at tiden fra kommandoen foreskrevet i reglementet gis til de grønne lampene tennes, eller skivene svingte fram, var for kort eller for lang, og derfor ikke i samsvar med den tid som er foreskrevet i reglementet skal han rette våpenet mot skivene og umiddelbart informere standplassleder eller et jurymedlem ved å løfte den ledige hånden uten å forstyrre de andre skytterne.

a) **Godtas hans påstand**, kan han begynne serien påny; eller

b) Hvis hans påstand **ikke godtas**, kan han skyte serien, men som straff skal han trekkes to (2) poeng fra resultat av serien; og

c) Har skytteren **avgitt det første skuddet** i serien, skal en slik påstand ikke godtas.

8.8.5.2 Hvis en skytter mener at **varigheten av en serie var for kort** kan han melde fra til standplassleder straks serien er slutt.

a) Standplassleder og/eller juryen skal kontrollere tidsintervallene i mekanismen; og

b) Blir det fastslått at det har vært en feil, skal serien til de skyttere som har protestert annulleres og skytes om; eller

c) Hvis påstanden ikke godtas skal resultatet av serien noteres og godskrives skytteren.

8.9 FUNKSJONERINGSFEIL I 25 m ØVELSER

I 25 m øvelsene tillates kun en (1) funksjoneringsfeil (GODKJENT eller IKKE GODKJENT) i kvalifiseringsrundene, hvis ikke noe annet er bestemt for en spesiell øvelse.

8.9.1 Alle 25 m pistoløvelser

En GODKJENT FUNKSJONERINGSFEIL kan påberopes:

a) Én gang i hver 30 skudds deløvelse i 25 m silhuettpistol, 25 m pistol og 25 m grovpistoløvelsene;

b) Én gang i 150 sekunders deløvelsen og en gang i tjue (20) og ti (10) sekunders deløvelsene tilsammen i 25 m standardpistoløvelsen;

c) **Avbrutte serier** (etter en GODKJENT FUNKSJONERINGSFEIL) i 25 m pistoløvelsene skytes om eller fullføres samtidig med påfølgende ordinære serie. Siste serie i denne deløvelsen gjennomføres umiddelbart etter at alle andre skyttere har fullført deløvelsen; og

d) Det skal alltid brukes et funksjoneringsfeilformular som passer for situasjonen (RFPM eller STDP) for å dømme serier som skytes om etter funksjoneringsfeil. De formularer som skal brukes finnes i Generelt Teknisk Reglement, art. 6.18.

8.9.2 Reparasjon etter funksjoneringsfeil

Hvis et våpen går i stykker eller slutter å funksjonere har skytteren tillatelse til å reparere våpenet. I alle tilfeller må standplassleder eller juryen informeres slik at de kan avgjøre hvilke tiltak som skal settes i verk.

a) For å kunne fortsette konkurransen kan en skytter innvilges maksimalt 15 minutters tilleggstid for å reparere eller bytte våpenet;

b) Hvis reparasjonen ser ut til å ta mer enn 15 minutter, kan skytteren, hvis han ber om det, få tildelt ekstra tid av juryen;

c) Hvis det tildeles ekstra tid på grunn av reparasjonen skal han fullføre konkurransen på tid og sted bestemt av juryen, eller fortsette å skyte med et annet våpen med samme type mekanisme (halvautomatisk eller revolver) og samme kaliber;

d) Ved våpenbytte skal det andre våpenet være godkjent av utstyrskontrollen; og

e) I 25 m øvelsene skal juryen innvilge en (1) ekstra prøveserie à fem (5) skudd.

8.9.3 Funksjoneringsfeil i 25 m pistoløvelser

a) Hvis et skudd ikke blir avgitt på grunn av en funksjoneringsfeil, og skytteren ønsker å påberope seg funksjoneringsfeil, skal han rette våpenet mot skivene, beholde grepet, og omgående informere standplassleder ved å løfte den ledige hånden, uten å forstyrre andre skyttere;

b) En skytter kan prøve å rette en funksjoneringsfeil og fortsette serien. Etter å ha prøvd å rette den kan han ikke påberope seg GODKJENT FUNKSJONERINGSFEIL**,** med mindre tennstiften er brukket eller en annen del av våpenet er så skadet at våpenet ikke funksjonerer;

c) Inntreffer en funksjoneringsfeil (godkjent eller ikke godkjent) i prøveserien skal den ikke registreres som funksjoneringsfeil. Inntrer en GODKJENT FUNKSJONERINGSFEIL kan skytteren fullføre prøveserien ved å avgi de skuddene som ikke ble avgitt innenfor den fastsatte tidsbegrensningen for prøveserien i øvelsen. I presisjonsdelen skal de skudd som ikke er avgitt avgis omgående, i løpet av høyst to (2) minutter. Inntrer en IKKE GODKJENT FUNKSJONERINGSFEIL i prøveserien kan det ikke avgis ytterligere prøveskudd.

8.9.4 Typer funksjoneringsfeil

8.9.4.1 GODKJENTE FUNKSJONERINGSFEIL (GF) er:

a) En kule sitter fast i løpet;

b) Avtrekksmekanismen har ikke virket;

c) Det er en uavfyrt patron i kammeret og avtrekks-mekanismen er utløst og har virket;

d) Tomhylsen er ikke trukket eller kastet ut. Dette gjelder selv om hylsefanger brukes;

e) Patronen, magasinet, tønnen eller annen del av mekanismen er fastkilt;

f) Tennstiften er brukket, eller en annen del av våpenet er så skadet at våpenet ikke funksjonerer;

g) Våpenet avfyrer automatisk uten at avtrekkeren er utløst. Skytteren må stoppe skytingen øyeblikkelig og skal ikke fortsette å bruke et slikt våpen uten tillatelse fra standplassleder eller jurymedlem. Når det benyttes elektroniske skiver vil det første skuddet bli registrert i systemet og godskrevet skytteren. Når det benyttes papirskiver og de automatisk avfyrte skudd(ene) treffer skiven, skal det ses bort fra de(t) øverste skuddene på skiven før serien skytes om. Etter eventuelle omskytinger skal alle skudd, unntatt de(t) man så bort fra på vedkommende skive, telle med i det endelige resultatet; eller

h) Sleiden (sluttstykket) forkiler eller tomhylsen ikke kastes ut. Dette gjelder selv om det benyttes hylsefanger.

8.9.4.2 IKKE GODKJENTE FUNKSJONERINGSFEIL (IGF) er:

a) Skytteren har berørt sluttstykket, mekanismen eller sikrings-fløyen, eller en annen person har berørt våpenet før standplassleder får kontrollert det;

b) Våpenet er sikret;

c) Skytteren har ikke ladet våpenet;

d) Skytteren har ladet med færre patroner enn foreskrevet;

e) Skytteren har ikke sluppet avtrekkeren langt nok fram etter forrige skudd;

f) Våpenet er ladet med feil ammunisjon;

g) Magasinet er ikke satt inn korrekt eller hadde falt ut under skyting, med mindre dette skyldes skade på mekanismen; eller

h) Funksjoneringsfeilen skyldes forhold skytteren med rimelighet kunne ha rettet på.

8.9.4.3 Avgjøre årsaken til en funksjoneringsfeil

Hvis det ikke åpenbart ses utenpå våpenet, og det ikke er noen indikasjoner på hva som er årsaken til funksjoneringsfeilen og skytteren ikke hevder at en kule sitter fast i løpet skal standplassleder ta opp våpenet uten å berøre mekanismen, peke i sikker retning og trekke av kun én gang for å avgjøre om avtrekksmekanismen er utløst.

a) Er våpenet en revolver skal standplassleder ikke ta avtrekk med mindre hanen er spent;

b) Går ikke skuddet av skal standplassleder fortsette undersøkelsen av våpenet for å finne årsaken til funksjoneringsfeilen og avgjøre om den er godkjent eller ikke; og

c) Standplassleder avgjør, etter kontroll av våpenet, om det er en GODKJENT FUNKSJONERINGSFEIL eller en IKKE GODKJENT FUNKSJONERINGSFEIL.

8.9.4.4 Hvis det er en IKKE GODKJENT FUNKSJONERINGSFEIL vil alle skudd som ikke ble avgitt dømmes bom (null). Omskyting eller mulighet til å fullføre innvilges ikke. Bare verdien av de avgitte skudd godskrives skytteren. Skytteren kan fullføre resten av konkurransen.

8.9.4.5 Prosedyrer VED GODKJENT FUNKSJONERINGSFEIL - 25 m silhuettpistol, 25 m standardpistol

a) Skulle det inntreffe en GODKJENT FUNKSJONERINGSFEIL i en serie i 25 m silhuettpistol- eller standardpistoløvelsene for menn skal resultatet av de skudd som er avgitt noteres på første linje på funksjoneringsfeilformularet (Formular RFPM eller STDP); og

b) Ved omskyting må skytteren avgi alle fem (5) skudd mot skiven(e). Etter omskytingen skal resultatet av alle skudd som er avgitt noteres på andre linje på funksjoneringsfeilformularet. Skudd som ikke treffer skiven eller for sene skudd, avgitt eller ikke, skal dømmes bom (null); eller

c) Skulle det inntreffe en funksjoneringsfeil nummer to under omskytingen skal resultatet av de skudd som er avgitt i omskytingen noteres på andre linje på funksjoneringsfeilformularet. Fastslå deretter hvilken serie (konkurranseserien/første linje eller omskytingsserien/andre linje) som har det høyeste antall treff notert. Noter deretter bom (null) for ikke avgitte skudd, kun i den serien som har flest treff; og

d) Fastslå resultatet av de fem skudd som skal telle i serien og noter det på tredje linje på funksjoneringsfeilformularet (Endelig resultat):

- **Silhuettpistol:** Summen av de laveste treffverdiene på hver av de fem (5) skivene.
- **Standardpistol:** Summen av de fem (5) laveste treffverdier som er dømt.

8.9.4.6 Prosedyrer VED GODKJENT FUNKSJONERINGSFEIL - 25 m pistol, 25 m grovpistol

Presisjonsdelen og hurtigdelen:

a) Avgitte skudd noteres og serien fullføres;

b) Skudd for å fullføre serien skal avgis i den umiddelbart påfølgende serien; i presisjonsdelen vil det bli innvilget maksimalt ett (1) minutt for hvert skudd som skal avgis, i hurtigdelen må fullføring av serien starte fra første visning.

c) Skudd som ikke avgis eller ikke treffer skivene dømmes bom (null);

d) Femskuddsseriene dømmes som normalt; og

e) Bruk formular IR for å notere resultatet av serien.

8.10 FEIL PÅ ELEKTRONISKE SKIVESYSTEMER ELLER SKIVESKIFTESYSTEMER FOR PAPIRSKIVER

8.10.1 Hvis det oppstår feil på ALLE banens skiver eller en seksjon:

a) Forbrukt skytetid noteres av banesjefen og juryen;

b) Avgitte konkurranseskudd for hver skytter skal regnes sammen og noteres. Bryter banens elektrisitetstilførsel sammen kan det bety venting inntil strømmen er tilbake for å kunne fastslå antall registrerte treff på skiven. Treffene registreres ikke nødvendigvis på monitoren på standplass;

c) Når skivene er reparert og alle skiver eller seksjoner er i drift skal skytterne, før skytingen fullføres gis en ekstra prøveserie og en pause på ett (1) minutt i samsvar med reglene nedenfor:

d) **25 m pistol og 25 m grovpistoløvelsene.** Skytteren skal FULLFØRE femskuddsserien på samme måte som ved GODKJENT FUNKSJONERINGSFEIL. Skytteren skal avgi det antall skudd som ikke var registrert av skiven da feilen oppsto;

e) **25 m standardpistol og 25 m silhuettpistoløvelsene.** Var ikke serien fullført og notert, skal den annulleres og skytes om. Fikk en (eller flere) skytter(e) registrert fem (5) skudd skal resultatet noteres. Omskyting vil ikke bli tillatt for skytteren(e).

8.10.2 Feil på en enkelt skive eller en gruppe skiver

Hvis det er feil på en enkelt skive eller en gruppe på fem skiver (25 m silhuettpistoløvelsen) som ikke umiddelbart kan repareres skal skytteren flyttes til en annen standplass i samme skytelag, eller om nødvendig et etterfølgende lag. Når problemet er løst skal skytteren gis en prøveserie og en pause på ett (1) minutt før serien fullføres i samsvar med regelen ovenfor (art. 8.10.1).

8.10.3 Svikt i registreringen eller visning av et skudd

Klage på **svikt i registreringen eller visning av et skudd på monitoren(e) på 25 m** elektroniske skivesystemer, eller de(n) viser en bom (0) som ikke var forventet:

a) I presisjonsdelen av 25 m pistol og 25 m grovpistoløvelsene og i 150 sekunders deløvelsen av 25 m standardpistoløvelsen skal skytteren umiddelbart (før neste skudd) informere nærmeste banefunksjonær om feilen;

b) I hurtigdelen av 25 m pistol og grovpistoløvelsene og i hurtigdelene av 25 m standardpistoløvelsen skal skytteren fortsette fem (5) skudds serien og må umiddelbart etter at serien er avsluttet informere nærmeste banefunksjonær;

c) Skytteren vil deretter bli pålagt å fullføre serien på den tiden juryen bestemmer; og

d) Ingen serier vil bli skutt om. Resultatet avgjøres av klassifikasjonsjuryen. Når serien er fullført skal framgangsmåten for undersøkelse av elektroniske skiver anvendes (art. 6.10.8).

8.11 TABELL FOR PISTOLØVELSER

Øvelse	Menn/ Kvinner	Antall skudd	Antall skudd pr. konkurranse-skive (papirskiver)	Antall prøve-skiver (papir-skiver)	Antall prøveskudd	Dømming og lapping (papirskiver)	Skytetid	Forberedelses- og prøveskuddstid
10m luftpistol	Menn Kvinner	60 40	1	4	Ubegrenset antall under forberedelses- og prøveskuddtiden	I klassifi-kasjons-kontoret	1 time, 15 minutter 50 minutter 1 time, 30 minutter eller 60 minutter hvis ES ikke benyttes	15 minutter
50 m pistol	Menn	60	5	2	Ubegrenset antall under forberedelses- og prøveskuddtiden	I klassifi-kasjons-kontoret	1 time, 30 minutter 1 time, 45 minutter hvis ES ikke benyttes	15 minutter
25 m silhuett-pistol	Menn	60	7 skudd i hver skive i hver deløvelse (1 prøveserie pluss 6 konkurranseskudd)		1 serie à 5 skudd på 8 sekund i hver deløvelse	Etter hver 5-skudds-serie	2 deløvelser à 30 skudd, hver med 2 femskuddsserier à 8, 6, 4 sekunder	3 minutter til forberedelse
25 m pistol	Kvinner	60	10	1	1 serie à 5 skudd i hver deløvelse	Etter hver 5-skudds-serie	Presisjonsdelen: 30 skudd à 6 femskuddsserier à 5 minutter Hurtigdelen: 30 skudd à 6 femskuddsserier i hurtigskyting.	Presisjonsdelen: 5 minutter til forberedelse Hurtigdelen: 3 minutter til forberedelse
25 m grov-pistol	Menn	60	10					
25 m standard-pistol	Menn	60	10		1 serie à 5 skudd bare i 150 sekundersdelen		4 femskuddsserier på 150, 20, 10 sekunder	

8.12 TABELL FOR PISTOLSPESIFIKASJONER

Våpentype	1) Våpenvekt 2) Avtrekksvekt	Målekasse (mm)	Løpslengde Sikteradius	Grep	Andre spesifikasjoner
10 m luftpistol	1) 1500 g maks. 2) 500 g min.	420 x 200 x 50	Kun kasse-størrelsen	Se under	Skal bare lades med en (1) kule. Rekyldempere og perforerte løpsforlengere er tillatt.
50 m pistol	1) Ingen begrensning 2) Ingen begrensning	Ingen begrens-ning	Ingen begrensning Ingen begrensning	Spesialskjefte er tillatt	Skal bare lades med en (1) patron. Skjefte som omslutter hånden er tillatt, forutsatt at det ikke dekker håndleddet. ***Nasjonalt gjelder:*** Revolver og pistol med magasin kan brukes, men må bare lades med en (1) patron
25 m rand-tenningspistol	1) 1400 g max. 2) 1000 g min.	300 x 150 x 50	Maks. 153 mm	Se under	Munningsbremser, kompensatorer, perforerte løp eller andre innretninger som virker på liknende måte er forbudt.
25 m grovpistol	1) 1400 g max. 2) 1000 g min.		Maks. 220 mm		

(a) Luftpistolskjefte: Ingen del av skjeftet eller tilbehøret skal berøre noen del av håndleddet. Nedre håndstøtte skal ha en vinkel til grepet på minst 90°. Dette gjelder håndstøtten foran og bak, og på begge sider av skjeftet. Oppadgående krumming av nedre håndstøtte og/eller tommelstøtten og/eller nedadgående krumming på siden motsatt tommelen er forbudt. Tommelstøtten må tillate tommelen å bevege seg fritt oppover. Grepet må ikke omslutte hånden. Krum overflate på skjefte og ramme, inkludert nedre håndstøtte og tommelstøtten i lengdeaksen på våpenet er tillatt.

(b) 25m pistolskjefte: NB (a) gjelder. I tillegg skal ikke den bakre del av rammen eller skjeftet som hviler på hånden mellom tommel og pekefinger være lenger enn 30 mm fra det punktet hvor grepet først berører toppen av hånden fram til punktet hvor grepet er dypest. Bakerste del av skjeftet må være formet slik at det fra dette punktet danner en vinkel oppover på ikke mindre enn 45°.

(c) Vekten av våpenet måles med alt tilbehør, inkludert balansevekter og tomt magasin.

(d) Målekasse: Våpenet måles med alt tilbehør på plass**.** (Hvis det brukes en luftpistol med magasin kan den måles uten magasinet på plass.) **En produksjonstoleranse på 0,0 mm til + 1,0 mm i den rektangulære målekassens** dimensjoner er tillatt.

8.13 PISTOL TEGNINGER (10 m og 25 m PISTOLER)

For 10 m og 25 m pistoler

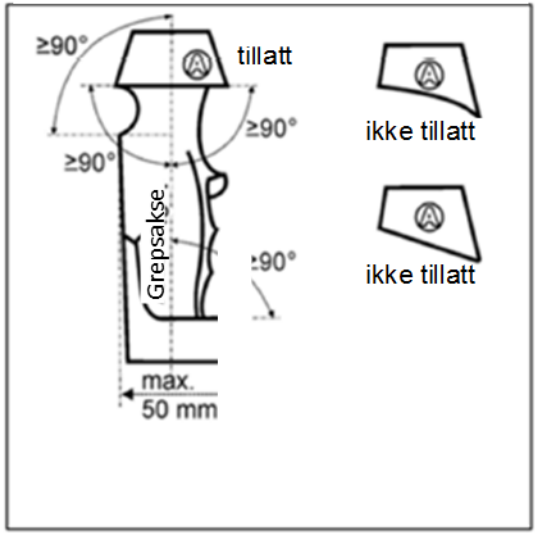

For 10 m og 25 m pistoler

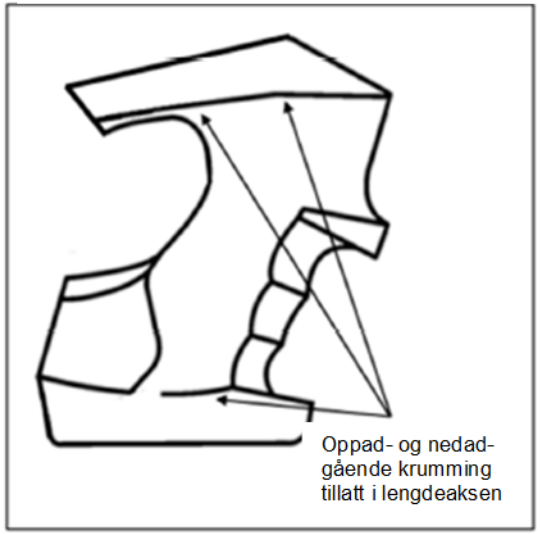

Kun for 25 m pistoler

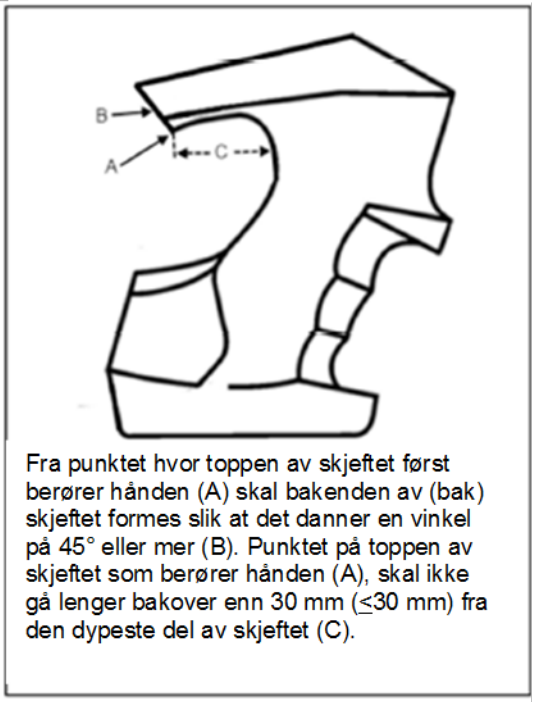

Kun for 25 m pistoler

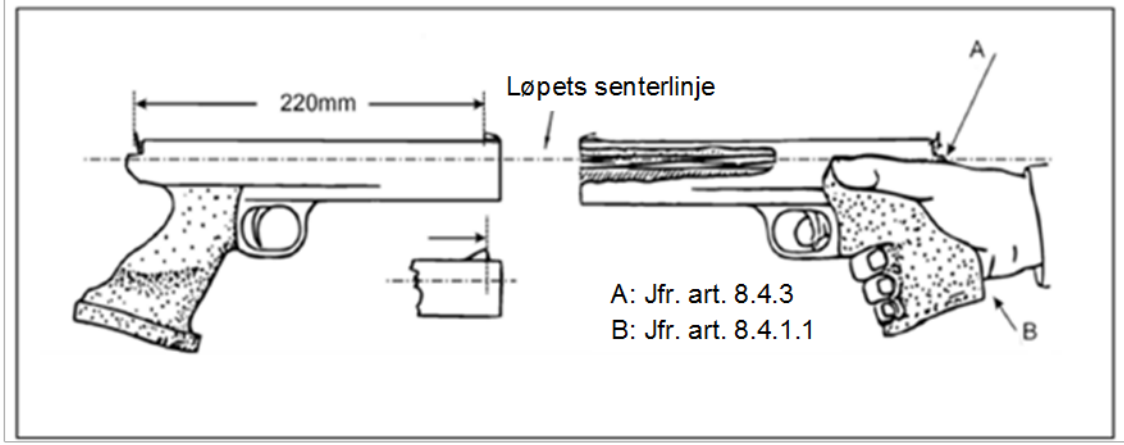

8.14 STIKKORDSREGISTER

25 m pistol / 25 m grovpistol eller revolver - Avbrutt serie	8.8.1
25 m pistol / 25 m grovpistol eller revolver - Dømming, godkjent funksjoneringsfeil	8.9.4.6
25 m pistol / 25 m grovpistol eller revolver - For sent avgitt skudd i presisjonsdelen	8.8.2.3
25 m pistol / 25 m grovpistol eller revolver - Framgangsmåte etter GF	8.9.4.6
25 m pistol / 25 m grovpistol eller revolver - Hurtigdelen	8.7.6.4
25 m pistol / 25 m grovpistol eller revolver - Kommandoer	8.7.6.4
25 m pistol / 25 m grovpistol eller revolver - Presisjonsdelen	8.7.6.4
25 m pistol / 25 m grovpistol eller revolver - Presisjonsdelen - fullføring	8.9.4.6
25 m pistol / 25 m grovpistol eller revolver - Prøveserie	8.7.6.4
25 m pistol / 25 m grovpistol eller revolver - Spesielle regler	8.7.6.4
25 m pistol / 25 m grovpistol eller revolver - Starte serien – Gi akt	8.7.6.4
25 m pistol / 25 m grovpistol eller revolver - To skudd avgis i en visning	8.8.2.1
25 m pistol / 25 m grovpistol eller revolverøvelse delt i 2 deløvelser	8.7.6.4
25 m pistol / 25 m grovpistol eller revolverøvelser	8.10.1
25 m pistoløvelser - Feil på elektroniske skivesystemer og skiveskiftere	8.10
25 m pistoløvelser - Feil på en enkelt skive	8.10.2
25 m pistoløvelser - Klage på svikt i visning av et treff på monitoren	8.10.3
25 m randtenningsvåpen	8.4.3.1
25 m silhuettpistol - Annonsere serien	8.7.6.3
25 m silhuettpistol - Avbrutte serier	8.8.1
25 m silhuettpistol - Avgi skudd på kommando	8.7.6.3
25 m silhuettpistol - Dømming ved godkjent funksjoneringsfeil	8.9.4.5
25 m silhuettpistol - Framgangsmåte etter godkjent funksjoneringsfeil	8.9.4.5
25 m silhuettpistol - Framgangsmåte når hastigheten skal kontrolleres	8.4.4.1
25 m silhuettpistol - Klarstilling	8.7.6.3
25 m silhuettpistol - Kommandoer i kvalifiseringskonkurransen	8.7.6.3
25 m silhuettpistol - Kontrollere hastigheten på ammunisjon	8.4.4.1
25 m silhuettpistol - Omskyting på samme visningstid	8.7.6.3
25 m silhuettpistol - Pause på ett minutt	8.7.6.3
25 m silhuettpistol - Prøveserie	8.7.6.3
25 m silhuettpistol - Skiven svinger fram etter 7 sekunder, +/-1 sekunder	8.7.6.3
25 m silhuettpistol - Spesielle regler	8.7.6.3
25 m silhuettpistol - Starte serien - Klar	8.7.6.3
25 m silhuettpistol - Ta ammunisjon for å kontrollere den	8.4.4.1
25 m silhuettpistol - Øvelser	8.7.6.3
25 m standardpistol - Annonsering av serier	8.7.6.5
25 m standardpistol - Avbrutte serier	8.8.1
25 m standardpistol - Dømming ved godkjent funksjoneringsfeil (GF)	8.9.4.5
25 m standardpistol - Framgangsmåte etter godkjent funksjoneringsfeil	8.9.4.5
25 m standardpistol - Klarstilling	8.7.6.5
25 m standardpistol - Kommandoer	8.7.6.5
25 m standardpistol - Prøveskuddserie	8.7.6.5
25 m standardpistol - Spesielle regler	8.7.6.5
25 m standardpistol - Starte serien - Klar	8.7.6.5
25 m standardpistol - Øvelse delt i tre deløvelser	8.7.6.5
25 m standardpistol - Øvelser	8.7.6.5

25 m øvelser	8.7.6.2
25 m øvelser - Avbrytelser i mer enn 15 minutter	8.8.1
25 m øvelser - Avgi for mange konkurranseskudd	8.8.2.1
25 m øvelser - Avgi for mange prøveskudd	8.8.2.2
25 m øvelser - Avgi skudd etter uriktig kommandogivning	8.8.3
25 m øvelser - Avgi skudd før kommando LADNING	8.7.6.2
25 m øvelser - Avgjøre grunnen til en funksjoneringsfeil	8.9.4.3
25 m øvelser - Avgjørelse: Godkjent / Ikke godkjent funksjoneringsfeil	8.9.4.3
25 m øvelser - For tidlig og for sent avgitte skudd	8.8.2.3
25 m øvelser - For tidlig og for sent avgitte skudd - Poengtrekk	8.8.2.3
25 m øvelser - Funksjoneringsfeil	8.9.3
25 m øvelser - Funksjoneringsfeil i prøveskuddserien	8.9.3
25 m øvelser - Funksjoneringsfeil: Antall omskytinger / fullføre en serie	8.9.1
25 m øvelser - Funksjoneringsfeil: Avbrutt serie	8.9.1
25 m øvelser - Godkjent funksjoneringsfeil	8.9.4.1
25 m øvelser - Ikke godkjent funksjoneringsfeil	8.9.4.2
25 m øvelser - Kontrollere tidssyklusen	8.7.6.2
25 m øvelser - Lade med flere enn 5 patroner	8.7.6.2
25 m øvelser - Ladning	8.7.6.2
25 m øvelser - Påberope funksjoneringsfeil	8.9.3
25 m øvelser - Påstand om uregelmessig tidsstyring	8.8.5
25 m øvelser - Rette en funksjoneringsfeil	8.9.3
25 m øvelser - Starte tidtakningen	8.7.6.2
25 m øvelser - Typer funksjoneringsfeil	8.9.4
25 m øvelser - Tøm våpen	8.7.6.2
25 m øvelser - Ureglementerte skudd	8.8.2
25 m øvelser - Uriktig kommandogivning på banen	8.8.3
25 m øvelser - Uriktig kommandogivning på banen - Poengtrekk	8.8.3
25 m øvelser og deløvelser - Skudd på feil skive	8.8.2.4
25m funksjoneringsfeil - Fullføre konkurransen - bestemt av juryen	8.9.4.6
50 m pistol - Kaliber	8.4.3.3
50 m pistol - Skjefte som dekker hånden	8.4.3.3
Ammunisjon	8.4.4
Antall omskytinger / fullføre en serie - Funksjoneringsfeil 25 m øvelser	8.9.1
Anvendelse av reglene i alle pistoløvelser	8.1.1
Avbrutte serier - 25 m pistol / 25 m grovpistol	8.8.1
Avbrutte serier - 25 m silhuettpistol / 25 m standardpistol	8.8.1
Avbrutte serier - Funksjoneringsfeil i 25 m øvelser	8.9.1
Avbrytelser - 25 m øvelser og deløvelser	8.8.1
Avgi skudd - Etter uriktig kommando - 25 m øvelser	8.8.3
Avgi skudd - Stilling	8.7.1
Avtrekksvekt - Kontrollvekt på banen - Tilgjengelig for skytterne	8.4.2.2
Avtrekksvekt - Måling	8.4.2
Avtrekksvekt - Måling - maksimum tre forsøk	8.4.2
Avtrekksvekt - Måling - stikkprøver	8.4.2.3
Bekledning - Bruk av shorts (kortbukse)	8.5.2
Bekledningsregler	8.5
Diskvalifikasjon - Avgi skudd før kommando LADNING	8.7.6.2
Diskvalifikasjon - Løfte skytearmen for tidlig	8.7.4

Ekstra tid innvilget av juryen for å reparere en 25 m pistol - Funksjoneringsfeil	8.9.2
Elektroniske avtrekk	8.4.1.4
Erstatte en 25 m pistol - Funksjoneringsfeil - Utstyrskontroll	8.9.2
Feil på alle banens skiver eller en baneseksjon	8.10.1
Feil på elektroniske skiveskiftesystemer for papirskiver	8.10
Feil på elektroniske skivesystemer - 25 m pistoløvelser	8.10.1
Feil på en enkelt skive eller skivegruppe - 25 m pistoløvelser	8.10.2
For mange prøveskudd avgitt - 25 m øvelser	8.8.2.2
For mange skudd avgitt - 25 m øvelser	8.8.2.1
For sent avgitte skudd i presisjonsdelen - 25 m pistol / 25 m grovpistol	8.8.2.3
For tidlig og for sene skudd - 25 m øvelser	8.8.2.3
Forberedelses- og prøveskuddsperiode 10 m og 50 m pistol	8.11
Forberedelsestid - Håndtere våpen, prøveskiver synlig	8.7.6.1
Forberedelsestid - Kontroll før konkurransen	8.7.6.1
Forberedelsestid - Tid i minutter 10 m og 50 m øvelser	8.11
Forberedelsestid 25 m øvelser	8.7.6.1
Formular til bruk ved funksjoneringsfeil - Jfr. tekniske regler	6.18
Forstyrrelser - 25 m øvelser	8.8.4
Forstyrrelser - 25 m øvelser påstand godtatt	8.8.4
Forstyrrelser - 25 m øvelser påstand ikke godtatt	8.8.4
Forstyrrelser - Påstand ikke godtatt - poengtrekk	8.8.4
Fortsette med en annen 25 m pistol - Funksjoneringsfeil	8.9.2
Frammøte - skytteren - Forberedelsestid	8.7.6.1
Fullføre konkurransen - Bestemt av juryen - 25 m funksjoneringsfeil	8.9.2
Funksjoneringsfeil - Ekstra tid innvilget av juryen for å reparere et 25 m våpen	8.9.2
Funksjoneringsfeil - Erstatte en 25 m pistol - Utstyrskontroll	8.9.2
Funksjoneringsfeil - Fortsette med et annet 25 m våpen	8.9.2
Funksjoneringsfeil - Maksimal tid til å reparere et 25 m våpen	8.9.2
Funksjoneringsfeil - Prøveskuddsserie 25 m øvelser	8.9.3
Funksjoneringsfeil 25 m øvelser	8.9
Funksjoneringsfeil på våpenet - Informere juryen / Standplassleder	8.9.2
Funksjoneringsfeil på våpenet - Tillatelse til å reparere våpenet	8.9.2
Funksjoneringsfeil Reparasjoner	8.9.2
Generelle krav til alle pistoler	8.4.1
Generelt - Funksjoneringsfeil på våpen - reparere/ informasjon	8.9.2
Generelt om pistoløvelser	8.1
Godkjente funksjoneringsfeil - 25 m øvelser	8.9.4.1
Grep - Jfr. tabell for pistolspesifikasjoner og tabell for figurer	8.4.1.1
Grovpistol - Kaliber	8.4.4
Hastighetskontroll - 25 m silhuettpistol	8.4.4.1
Hastighetskontroll - 25 m silhuettpistol - Kontrollprosedyre pr. skytelag	8.4.4.1
Holde våpenet	8.7.1
Hylsefangere	8.4.1.5
Høyrehendt skytter - Venstrehendt skytter	8.1.3
Håndledd - Synlig fritt for støtte	8.7.1
Ikke godkjent funksjoneringsfeil - 25 m øvelser	8.9.4.2
Instrument til å måle fleksibilitet i skosåler	8.5.6
Kikkert	8.6.1
Kjennskap til reglene	8.1.2

Klage på svikt i visning av ett treff på monitoren - 25 m pistoløvelser	8.10.3
Klarstilling	8.7.2
Klarstilling - 25 m øvelser	8.7.2
Klarstilling - Ikke senke skytearmen tilstrekkelig	8.7.3
Klarstilling - Løfte skytearmen for tidlig	8.7.3
Klarstilling 25 m øvelser - Figur	8.7.2
Konkurranseregler	8.7
Korrigerende briller	8.4.1.3
Korrigerende linser	8.4.1.3
Krav til baner og skiver	8.3
Krav til fleksibilitet i skosåler	8.5.6
Kvinneøvelser	8.1.4
Løp - Jfr. Tabell for pistolspesifikasjoner	8.4.1.2
Løpets senterlinje - 25 m pistoler	8.4.3
Løpsforlengere	8.12
Magnum ammunisjon	8.4.4
Maksimal tid til å reparere en 25 m pistol - Funksjoneringsfeil	8.9.2
Mannsøvelser	8.1.4
Munningsbrems	8.12
Målekasse	8.12
Måling av løp - 25 m pistoler	8.4.1.2
Måling av løp - 25 m tabell for pistolspesifikasjoner	8.13
Pistoløvelser - Jfr. tabell for pistoløvelser	8.11
Poengtrekk - 25 m øvelser - For mange skudd avgitt	8.8.2.1
Poengtrekk - For tidlig og for sene skudd - 25 m øvelser	8.8.2.3
Poengtrekk - Forstyrrelser - Påstand ikke godtatt	8.8.4
Poengtrekk - Kommando på standplass - 25 m øvelser	8.8.3
Poengtrekk - Lade med flere enn 5 patroner	8.7.6.2
Poengtrekk - Skytearmen ikke tilstrekkelig senket	8.7.4
Poengtrekk - Tidsstyring - 25 m øvelser - Påstand ikke godtatt	8.8.5
Programmer, prosedyrer og konkurranseregler	8.7
Prøveskuddsserie i 25 m øvelser - Funksjoneringsfeil	8.9.2
Sikkerhet	8.2
Sikter - Jfr. tabell for pistolspesifikasjoner	8.4.1.3
Sko	8.5.6
Skudd mot feil prøveskive - 25 m	8.8.2.4
Spesielle krav til 25 m pistoler	8.4.3
Stativ til støtte for våpenet	8.6.3
Systemer som reduserer bevegelse eller vibrasjon	8.4.1.6
Tabell - Pistol figurer og mål	8.13
Tabell - Tabell for pistolspesifikasjoner	8.13
Tabell - Tabell for pistoløvelser	8.12
Tidsstyring - 25 m øvelser	8.8.5.1
Tidsstyring - 25 m øvelser - Påstand godtatt	8.8.5.1
Tidsstyring - 25 m øvelser - Påstand ikke godtatt	8.8.5.1
Tilbehør	8.6
To skudd avgis i en visning - 25 m pistol / 25 m grovpistol	8.8.2.1
Typer funksjoneringsfeil	8.9.4
Typer funksjoneringsfeil - 25 m øvelser	8.9.4

Ureglementerte skudd - 25 m øvelser	8.8.2
Uriktig kommando på standplass - 25 m øvelser	8.8.3
Utstyr og ammunisjon	8.4
Utstyrskofferter	8.6.2
Venstrehendte skyttere - Høyrehendte skyttere	8.1.3

NORGES SKYTTERFORBUND

PISTOLREGLER

10 m Femskudds luftpistol

Utgave 2013 (Versjon 3/2015)

Gjelder fra 1. januar 2015

8.20 ISSF regler for 10 m femskudds luftpistol

8.20.1 ØVELSER

8.20.1.1 10 m luftpistol standard, menn/junior menn, 40 skudd

8.20.1.2 10 m luftpistol standard, kvinner/junior kvinner, 30 skudd

8.20.1.3 10 m luftpistol fallfigur, menn/junior menn, 40 skudd

8.20.1.4 10 m luftpistol fallfigur, kvinner/junior kvinner, 30 skudd

Nasjonalt gjelder: Alle klasser skyter 40 skudd, både i 10m luftpistol standard og i 10 m luftpistol fallfigur.

8.20.2 VÅPEN

Ethvert 4,5 mm (kal. .177") selvladende våpen som drives med komprimert luft eller CO_2 kan benyttes i 10 m femskudds luftpistoløvelsene. Våpnene må ha magasin som kan lades med fem (5) kuler. Balansevekter er tillatt, forutsatt at våpenets totale vekt, inkludert magasin, ikke overstiger 1500 gram.

8.20.3 SKIVER

8.20.3.1 Fallfigurer

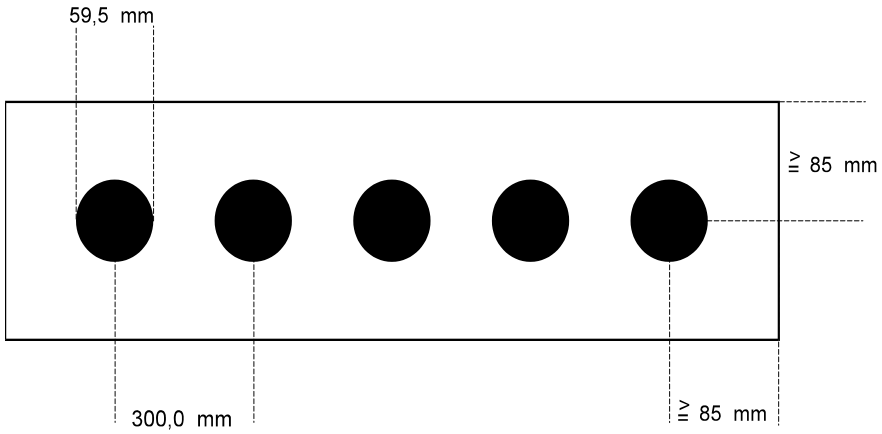

Diameteren på det sorte sikteområdet er 59,5 mm, med toleranse + 0,2 mm / - 0,0 mm

Åpningens (hullets) diameter er 30,0 mm, med toleranse + 0,2 mm / - 0,0 mm

Avstanden fra sentrum til sentrum av fallfigurene er 300 mm.

Skivene kan være mekaniske fallfigurer, eller mekaniske fallfigurer med et elektronisk tidtakersystem og lamper (elektroniske skiver), som signaliser og sperrer fallfigurene før **START** og etter **STOPP.** Benyttes mekaniske fallfigurer kontrolleres skytetiden med stoppeklokker.

8.20.3.2 Standardskiven

10 m luftpistolskiven (art.6.3.4.6) brukes i 10 m luftpistol standardøvelsen.

8.20.4 GENERELLE KONKURRANSEREGLER

8.20.4.1 Forberedelsestid

10 m femskudds luftpistoløvelsen 3 minutter

10 m luftpistol standardøvelsen 3 minutter

8.20.4.2 Klarstilling

Før hver serie må skytteren senke armen og innta KLAR-stilling. Våpenet kan støttes mot benken eller skytebordet. Våpenet skal ikke heves eller løftes slik at det peker mot skivene før kommando **START** er gitt (mekaniske skiver) eller de røde lampene er slukket (elektroniske skiver).

8.20.4.3 En serie starter med kommando **KLAR**. Skudd avgitt etter dette teller i konkurransen.

8.20.4.4 Før konkurransen må 10 m luftpistol papirskiver være tilgjengelig for skyttere som ønsker å justere siktene.

8.20.4.5 Før hver deløvelse begynner kan skytteren avgi **en (1) prøveserie** à fem (5) skudd på ti (10) sekunder.

8.20.4.6 All skyting (prøve- og konkurranseserier) skal skje **på kommando.** Alle skyttere på samme baneseksjon må avgi skudd samtidig, eller så kan skyttere på flere enn én baneseksjon avgi skudd samtidig, under felles kommando.

8.20.5 FALLFIGURØVELSEN

Øvelsen for menn/junior menn består av 40 konkurranseskudd, for kvinner/junior kvinner av 30 konkurranseskudd fordelt på serier à fem (5) skudd som avgis på ti (10) sekunder. Det avgis ett skudd mot hver av de fem (5) fallfigurene innenfor tidsbegrensningen på ti (10) sekunder.

Nasjonalt gjelder: Se pkt. 8.20.1.

8.20.5.1 Når standplassleder gir kommando **LADNING** skal skytterne, innen ett (1) minutt, forberede seg til serien.

8.20.5.2 Etter ett (1) minutt gir standplassleder kommandoene:

For mekaniske skiver

Skytetiden kontrolleres med stoppeklokker.
Ett (1) minutt etter at kommando **LADNING** er gitt
KLAR
Sju (7) sekunder etter kommando **KLAR**
START (Signalet for å avgi skudd)
Etter ti (10) sekunder kommando **STOPP**
Skudd avgitt etter kommando **STOPP** dømmes bom (null)

For elektroniske skiver

Ett (1) minutt etter at kommando **LADNING** er gitt	
KLAR	De røde lampene tennes
START	De røde lampene slukkes og signaliserer at skudd kan avgis.
Etter ti (10) sekunder tennes de røde lampene og skivene sperres.	

8.20.5.3 Dømming

Det dømmes **treff** for hver skive som **faller** i løpet av skytetiden på ti (10) sekunder. For hver skive som faller gis ett (1) poeng. For tidlig og for sent avgitte skudd dømmes bom (null). Etter hver serie à fem (5) skudd skal de skivene som har falt telles, resultatet bekjentgjøres for skytterne og noteres på resultatkortet.

Poenglikhet på de tre (3) første plassene avgjøres ved omskyting. Poenglikhet på fjerde (4) plass og lavere avgjøres ved å telle tilbake i fem (5) skuddsserier fra og med den siste serien, så den nest siste serien osv. Hvis det fortsatt er poenglikhet skal skytterne rangeres likt.

8.20.6 STANDARDØVELSEN

Programmet for øvelsene menn/junior menn er 40 konkurranseskudd, for øvelsene kvinner/kvinner junior 30 konkurranseskudd, fordelt på serier à fem (5) skudd som hver avgis på ti (10) sekunder. Alle seriene avgis mot en (1) standard luftpistolskive. Tidsbegrensning er ti (10) sekunder.

8.20.6.1 Når standplassleder gir kommando **LADNING** må skytterne innen ett (1) minutt forberede seg til serien.

8.20.6.2 Etter ett (1) minutt gir standplassleder kommandoene:

Skytetiden kontrolleres med stoppeklokker.
Ett (1) minutt etter kommando **LADNING**
KLAR
Sju (7) sekunder etter **KLAR**
START (Signalet for å avgi skudd)
Etter ti (10) sekunder **STOPP**
Skudd avgitt etter kommando **STOPP** dømmes bom (null).

8.20.6.3 Dømming

Alle skudd som avgis innenfor skytetiden på ti (10) sekunder skal dømmes. For tidlig og for sent avgitte skudd dømmes bom (null), og

Poenglikhet på de tre (3) første plassene skal avgjøres ved omskyting. Poenglikhet på fjerde (4) plass og lavere avgjøres ved å telle tilbake i fem (5) skuddsserier fra og med den siste serien, så den nest siste serien osv. Hvis det fortsatt er poenglikhet skal skytterne rangeres likt.

8.20.7 AVBRYTELSER

Hvis skytingen blir avbrutt på grunn av sikkerhet eller tekniske forhold som ikke kan lastes skytterne:

- Varer avbruddet i mer enn femten (15) minutter, skal juryen innvilge en ekstra prøveserie à fem (5) skudd;
- En avbrutt serie skal annulleres og skytes om. Serien som skytes om skal noteres og resultatet godskrives skytteren; og
- All tilleggstid som tildeles av juryen eller standplassledere skal noteres klart og tydelig, med angivelse av årsak, på resultatførerens resultatkort og på resultattavlen, godt synlig for skytteren.

8.20.8 FORSTYRRELSER

Påstår en skytter at han er blitt forstyrret under avgivelse av et skudd skal han rette våpenet mot skivene og omgående informere standplassleder eller jurymedlem ved å løfte den ledige hånden, uten å forstyrre de andre skytterne.

8.20.8.1 Godtas påstanden, skal serien annulleres og skytteren kan skyte om serien.

8.20.8.2 Hvis påstanden ikke godtas:

Og skytteren har **fullført serien** skal skuddet eller serien godskrives skytteren; eller

Hvis skytteren **ikke har fullført serien** på grunn av den påståtte forstyrrelsen, kan han skyte om serien.

8.20.8.3 **Hvis påstanden ikke godtas** og skytteren skyter om serien skal dømming og avstraffelse skje på følgende måte:

I **fallfigurøvelsen** kan skytteren avgi serien, men vil bli straffet med trekk av **ett (1) treff** fra resultatet av serien;

I **standardøvelsen** skal summen av de fem (5) laveste treffverdiene på skiven noteres som resultatet;

To (2) poeng skal også trekkes fra resultatet av den serien som er skutt om; og

I alle omskytingsserier skal alle fem (5) skudd avgis mot skiven. Skudd som ikke avgis eller ikke treffer skiven skal dømmes bom (null).

8.20.9 FUNKSJONERINGSFEIL

Hvis et skudd ikke avgis på grunn av en funksjoneringsfeil, og skytteren ønsker å påberope seg funksjoneringsfeil, skal han rette våpenet mot skivene, beholde grepet og omgående informere

standplassleder ved å løfte den ledige hånden, uten å forstyrre de andre skytterne.

En skytter kan prøve å rette en funksjoneringsfeil og fortsette serien. Etter å ha prøvd å rette feilen kan han ikke påberope seg GODKJENT FUNKSJONERINGSFEIL, med mindre årsaken er at en del av våpenet er så skadet at våpenet ikke funksjonerer;

Inntreffer en **funksjoneringsfeil i prøveserien** skal den ikke registreres som en funksjoneringsfeil. Prøveserien kan fullføres. (Jfr. art. 8.9.3.c); og

Inntreffer en **funksjoneringsfeil i en konkurranseserie** skal de skuddene som allerede er avgitt noteres og serien kan skytes om hvis det er en GODKJENT FUNKSJONERINGS-FEIL.

Å skyte om en serie på grunn av en funksjoneringsfeil kan kun tillates hvis det er en GODKJENT FUNKSJONERINGS-FEIL og kun en gang i hele 40 eller 30 skuddsøvelsene.

8.20.9.1 Dømming: GODKJENT FUNKSJONERINGSFEIL

I fallfigurøvelsen:

- Ved godkjent funksjoneringsfeil skal resultatet på hver skive noteres;
- I omskytingsserien vil treff kun bli godskrevet skytteren på de skivene som er truffet, men som ikke ble dømt bom (null) før funksjoneringsfeilen inntraff; og
- En skive som ble truffet før funkjoneringsfeilen inntraff, men ikke under omskytingen, skal dømmes bom (null).

I standardøvelsen:

- De fem (5) laveste treffverdiene på skiven summeres og noteres som resultat. Skytteren må avgi alle fem (5) skuddene mot skiven under omskytingen. Skudd som ikke avgis eller som ikke treffer skiven i omskytingsserien dømmes bom (null). Det må settes opp ny skive før omskytingen.

8.20.9.2 Dømming: IKKE GODKJENT FUNKSJONERINGSFEIL

I fallfigurøvelsen:

- Summen av de skivene som har falt noteres som resultat.

I standardøvelsen

- Summen av treffverdiene på skiven noteres som resultat.

8.20.10 URIKTIGE KOMMANDOER PÅ BANEN

Hvis en skytter ønsker å protestere fordi det er gitt **uriktig kommando** og/eller at standplassleder ikke har opptrådt korrekt, skal han holde våpenet rettet mot skivene og løfte den ledige hånden. Så snart serien er fullført skal han informere standplassleder eller jurymedlem.

- **Godtas påstanden** skal skytteren få avgi serien;

- Hvis **påstanden ikke godtas** kan skytteren få avgi serien, men skal straffes med trekk av **ett (1) treff** fra resultatet av serien i fallfigurøvelsen eller **to (2) poeng** i **standardøvelsen**,
- Har skytteren **avgitt skudd etter at uriktig kommando er gitt** og/eller upassende opptreden er registrert skal protesten ikke godtas.

8.20.11 SPESIFIKASJONER FOR ØVELSENE

Øvelse	Antall prøveskudd	Skiver	Dømming	Skudd, tid	Forbe-redelsestid
Fallfigurøvelsen for menn og junior menn	1 serie à 5 skudd på 10 sekunder	Se ovenfor	Etter hver 5-skudds-serie	8 femskudds-serier på 10 sekunder	3 minutter
Fallfigurøvelsen for kvinner og junior kvinner	1 serie à 5 skudd på 10 sekunder	Se ovenfor	Etter hver 5-skudds-serie	6 femskudds-serier på 10 sekunder	3 minutter
Standardøvelsen for menn og junior menn	1 serie à 5 skudd på 10 sekunder	10 m luftpistol-skive	Etter hver 5-skudds-serie	8 femskudds-serier på 10 sekunder	3 minutter
Standardøvelsen for kvinner og junior kvinner	1 serie à 5 skudd på 10 sekunder	10 m luftpistol-skive	Etter hver 5-skudds-serie	6 femskudds-serier på 10 sekunder	3 minutter

***Nasjonalt gjelder*:** Alle klasser skyter 8 femskudd-serier.

8.20.12 VÅPENSPESIFIKASJONER

10 m femskudds luftpistol	a) Maksimal vekt b) Avtrekksvekt	Maksimal løpslengde Sikteradius	Andre spesifikasjoner
	a) 1500 g b) 500 g	Kun kasse-størrelsen 420 mm x 200 mm x 50 mm	Magasin ladet med fem (5) kuler. Munningsbrems og perforerte løpsforlengere er tillatt.
Skjeftet: Ingen del av skjeftet eller tilbehøret skal omslutte hånden. Håndstøtten skal ha en vinkel til grepet på minst 90 grader. Oppadgående krumming av hånd- og/eller tommelstøtten og/eller nedadgående krumming på siden motsatt av tommelen er forbudt. Tommelstøtten må tillate tommelen å bevege seg fritt oppover. Krum overflate på skjeftet eller ramme, inkludert nedre hånd-og/eller tommelstøtte i lengdeaksen på våpenet er imidlertid tillatt.			
Våpenet skal veies med alt tilbehør, inkludert balansevekter og tomt magasin.			
En produksjonstoleranse på 0,0 mm + 1,0 mm **i den rektangulære målekassens dimensjoner** er tillatt. Våpenet kan måles uten magasin.			